SECOFI

SECRETARIA DE COMERCIO Y FOMENTO INDUSTRIAL

INSTITUTO MEXICANO DE
LA PROPIEDAD INDUSTRIAL
Dirección Divisional de Sistemas
y Tecnología de la Información

Sección: INVENCIONES
Mes: NOVIEMBRE
Año: 1993
Numero: 001

PA/RE/1993/ 02

GACETA DE INVENCIONES Y MARCAS

INVENCIONES, MODELOS DE UTILIDAD Y DISEÑOS INDUSTRIALES

NOVIEMBRE 1993

INSTITUTO MEXICANO
DE LA PROPIEDAD
INDUSTRIAL

DIC. 5 1994

PUESTA EN CIRCULACION

(10) MX 171961 A

(21) Número de solicitud: 14488.
(51) Int. Cl. 5a: F16H-001/006; F16H-003/016.

(12) Tipo de documento: PATENTE

(22) Fecha de presentación: 11/01/89

(30) Prioridad:

(45) Fecha de concesión: 25/11/93

(73) Titular:
UNIVERSIDAD NACIONAL AUTONOMA DE MEXICO (MX);
9º PISO DE LA TORRE DE RECTORIA, CD. UNIVERSITARIA, 04510-MEXICO,D.F., MX

(72) Inventor(es):
RICARDO CHICUREL UZIEL (MX)

(74) Agente:

(54) Título: **SISTEMA PARA ELIMINAR EL JUEGO EN UNA TRANSMISION DE ENGRANES**

(57) Resumen:
La presente invención se refiere a sistema para eliminar el juego en una transmisión de engranes, en el cual la precarga requerida en los dientes de los engranes es solamente una pequeña fracción de la carga máxima esperada, caracterizado porque los elementos que lo integran son: dos flechas de transmisión de movimiento dispuestas en paralelo, dos juegos de los engranes de dientes rectos que operan en paralelo, de los cuales tres están fijos a las flechas, dos a una flecha y uno en la otra, y el cuarto engrane se puede deslizar axialmente sobre la flecha y puede girar ligeramente con respecto al engrane de contacto; un resorte de compresión dispuesto alrededor de una de las flechas y entre los dos engranes de dicha flecha; y, estrías helicoidales localizadas en un segmento de la misma flecha en la que se dispone el resorte de compresión.

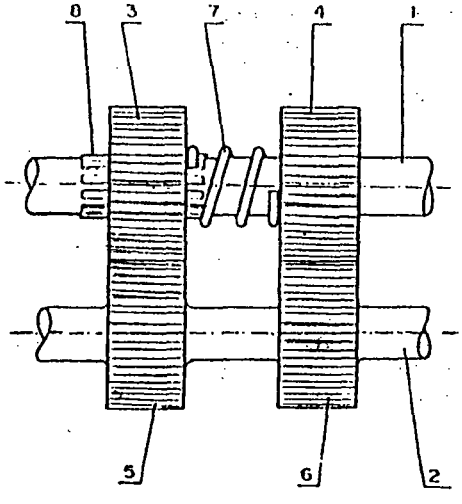

FIG.1

(10) MX 171962 A

(21) Número de solicitud: 17337.
(51) Int. Cl. 5a: D01D-5/11; D01F-6/04.

(12) Tipo de documento: **PATENTE**

(22) Fecha de presentación: 29/08/89

(30) Prioridad: US379291, 18/07/89; US238442, 30/08/88

(45) Fecha de concesión: 25/11/93

(73) Titular: E.I. DU PONT DE NEMOURS AND COMPANY (US); 10TH & MARKET STREET, WILMINGTON, DELAWARE 19898, US

(72) Inventor(es): HYUNKOOK SHIN (US)

(74) Agente: UHTOFF, GOMEZ VEGA & UHTOFF.

(54) Título: **PROCESO MEJORADO PARA HILADO RAPIDO DE CORDONES DE FIBRILLA-PELICULA FLEXIFILAMENTARIOS**

(57) Resumen:
La presente invención se refiere a un proceso mejorado para hilado rápido de cuerdas o cabos de filamento-fibrilla plexifilamentarias, caracterizado porque se disuelve polietileno en un líquido de halocarburo para hilado, para formar una solución para hilado que contiene 10 a 20 por ciento de polietileno por peso de la solución a una temperatura en el rango de 130 a 210 grados C y una presión que es más grande que 211.11 Kg/cm cuadrado (3000 psi), tal solución es hilada rápidamente en una región substancialmente de temperatura y presión bajas, la mejora está caracgterizada porque el halocarburo se selecciona del grupo que consiste de: 1,1-dicloro-2,2,2-trifluoroetano y 1,2-dicloro-1,2,2-trifluoroetano.